IM_1423611.00_Joie_Junior_Nitro_V5

297 x 420 mm (A3) 8 April, 2020

Joie™

Junior Nitro Stroller

Safety Notes • Consignes de sécurité • Notas sobre seguridad • Avvertenze di sicurezza • Sicherheitshinweise • Veiligheidsopmerkingen • Notas de segurança • Bezpečnostní pokyny • Uwagi na temat bezpieczeństwa • Bezpečnostné pokyny • Примечания по технике безопасности • نصائح السلامة • Sigurnosne napomene • Σημειώσεις ασφάλειας • Güvenlik Notları • Sikkerhedsanvisninger • Säkerhetsmeddelanden • Sikkerhetsmerknader • Turvallisuusohjeita • Biztonsági megjegyzések • Instrucțiuni privind siguranța • Varnostni napotki • 使用安全注意事项 • Ohutusjuhised • Lietošanas drošības piezīmes • Pastabos dėl saugos

EN

Warning! Not suitable for children under 36 months. Strangulation hazard due to long cord and choking hazard due to small parts. Keep these details for further reference. Please remove all packaging attachments before giving this toy to a child. Assembly should be carried out by an adult to prevent the item collapsing in use. This item is a toy and not suitable for carrying a baby, child or pet. Adults should check the item regularly to prevent collapse during play. Specifications, colours and contents may vary from illustration. MADE IN CHINA

DE

Warnung! Nicht für Kinder unter 36 Monaten geeignet. Strangulationsgefahr aufgrund langer Schnur und Erstickungsgefahr aufgrund kleiner Teile. Diese Informationen für den späteren Gebrauch aufbewahren. Sämtliches Verpackungszubehör entfernen, bevor das Spielzeug einem Kind gegeben wird. Die Montage muss von einem Erwachsenen durchgeführt werden, um zu verhindern, dass das Spielzeug während des Gebrauchs zusammenbricht. Dieses Produkt ist ein Spielzeug und nicht zum Tragen eines Babys, Kindes oder Haustieres geeignet. Erwachsene sollten das Produkt regelmäßig überprüfen, um ein Zusammenbrechen während des Spielens zu vermeiden. Ausführung, Farben und Inhalt können von den Abbildungen abweichen. HERGESTELLT IN CHINA

FR

Attention ! Ne convient pas aux enfants de moins de 36 mois. Risque d'étranglement en raison de la présence d'une longue corde et risque d'étouffement à cause de la présence de petites pièces. Conservez ces informations pour référence. Veuillez retirer toutes les attaches d'emballage avant de donner ce jouet à un enfant. L'assemblage doit être effectué par un adulte pour éviter que le jouet ne s'effondre pendant l'utilisation. Ce produit est un jouet qui ne convient pas au transport d'un bébé, d'un enfant ou d'un animal. Un adulte doit inspecter le jouet de manière régulière pour éviter tout effondrement pendant l'utilisation. Les caractéristiques, les couleurs et le contenu peuvent différer de l'illustration. FABRIQUÉ EN CHINE

NL

Waarschuwing! Niet geschikt voor kinderen jonger dan 36 maanden. Strangulatiegevaar vanwege het lange koord en verstikkingsgevaar vanwege kleine onderdelen. Bewaar deze informatie voor latere raadpleging. Verwijder alstublieft alle onderdelen van de verpakking voordat u dit speelgoed aan een kind overhandigt. De montage mag alleen worden uitgevoerd door een volwassene om het in elkaar zakken tijdens het gebruik te vermijden. Dit voorwerp is een speelgoed en niet geschikt voor het dragen van een baby, kind of huisdier. Volwassenen dienen het voorwerp regelmatig te controleren om het in elkaar zakken tijdens het spelen te voorkomen. Specificaties, kleuren en inhoud kunnen afwijken van de illustratie. GEPRODUCEERD IN CHINA

IT

Avvertenza! Non adatto a bambini di età inferiore a 36 mesi. Rischio di strangolamento per la presenza di una lunga corda e rischio di soffocamento per la presenza di piccole parti. Conservare queste informazioni per riferimento futuro. Rimuovere tutti i materiali di imballaggio prima di consegnare il prodotto al bambino. Il giocattolo deve essere assemblato da un adulto per evitare che si pieghi durante l'uso. Questo prodotto è un giocattolo e non è adatto al trasporto di neonati, bambini o animali. Gli adulti devono controllare il prodotto regolarmente per evitare che si pieghi durante il gioco. Specifiche, colori e contenuto possono variare rispetto all'illustrazione. FABBRICATO IN CINA

ES

¡Advertencia! No apto para niños menores de 36 meses. Peligro de estrangulamiento debido a la presencia de cordón largo y peligro de asfixia debido a que contiene piezas pequeñas. Conserve las instrucciones para futuras consultas. Retire todos los materiales de embalaje antes de darle este juguete al niño. El montaje lo debe llevar a cabo un adulto para evitar que se pudiera plegar durante el uso. Este artículo es un juguete y no es apto para transportar bebés, niños o mascotas. Un adulto deberá examinar regularmente el juguete para evitar que pudiera plegarse durante el uso. Las especificaciones, colores y contenido pueden ser diferentes de la ilustración. FABRICADO EN CHINA

PT

Aviso! Não é adequado a crianças com menos de 36 meses de idade. Perigo de estrangulamento devido ao fio comprido, e perigo de asfixia devido às peças pequenas. Guarde estes detalhes para futuras referências. Por favor, retire todo o material de empacotamento antes de dar este brinquedo a uma criança. a montagem deverá ser efetuada por um adulto, para evitar que o item se parta durante a utilização. Este artigo é um brinquedo e não é adequado para transportar bebés, crianças ou animais. Os adultos deverão verificar o artigo regularmente, para evitar que se parta durante a utilização. As especificações, cores e conteúdo podem variar da ilustração. FABRICADO NA CHINA

NO

Advarsel! Ikke egnet for barn under 36 måneder. Kvelningsfare på grunn av lang ledning og kvelningsfare på grunn av små deler. Behold disse detaljene for fremtidig referanse. Fjern all emballasjevedlegg før du gir leken til barnet ditt. Montering bør utføres av en voksen for å forhindre at den kollapser under bruk. Denne tingen er en leke og er ikke egnet for å bære en baby, barn eller et kjæledyr. Voksne bør sjekke tingen regelmessig for å forhindre kollaps under leking. Spesifikasjoner, farger og innhold kan variere fra bildet. PRODUSERT I KINA

SE

Varning! Ej lämplig för barn under 36 månader. Risk för strypning på grund av lång kabel och risk för kvävning på grund av smådelar. Spara denna dokumentation för framtida bruk. Ta bort allt förpackningsmaterial innan denna leksak överlåts till ett barn. Montering bör utföras av en vuxen för att förhindra produkten från att kollapsa under användning. Denna produkt är en leksak och är inte lämplig för att bära ett spädbarn, barn eller husdjur. En vuxen bör regelbundet kontrollera produkten för att förhindra att den kollapsar under användning. Specifikationer, färger och innehåll kan variera från bilden. TILLVERKAD I KINA

FI

Varoitus! Ei sovellu alle 36 kuukauden ikäisille lapsille. Kuristumisvaara pitkien nauhojen takia ja tukehtumisvaara pienten osien takia. Säilytä nämä tiedot tulevia tarpeita varten. Poista kaikki pakkausmateriaalit ennen kuin annat lelun lapsellesi. Aikuisen on koottava tuote, jotta estetään sen romahtaminen käytön aikana. Tämä tuote on lelu eikä sovellu vauvan, lapsen tai lemmikin kuljettamiseen. Aikuisten tulisi tarkistaa tuote säännöllisesti, jotta estetään sen romahtaminen leikin aikana. Tekniset tiedot, värit ja sisältö saattavat erota kuvissa näkyvistä. VALMISTETTU KIINASSA

DA

Advarsel! Uegnet til børn under 3 år. Kvælningsfare på grund af lange snore og små dele. Gem disse oplysninger til fremtidig reference. Fjern alle emballagedele, inden legetøjet gives til barnet. Samlingen skal udføres af en voksen for at forhindre, at produktet kollapser under brug. Dette er et stykke legetøj og er ikke egnet til transporten af en baby, et barn eller kæledyr. Voksne bør regelmæssigt kontrollere produktet for at forhindre, at det bryder sammen under leg. Specifikationer, farver og indhold kan variere fra billedet. FREMSTILLET I KINA

HU

Figyelem! 36 hónapnál fiatalabb gyermekek számára nem alkalmas. Fojtás veszélye a hosszú kötél és fulladás veszélye a kis alkatrészek miatt. Tartsa meg ezeket az utasításokat későbbi tájékozódás céljából. Kérjük, távolítson el minden csomagolóanyagot, mielőtt a terméket odaadná a gyermeknek. Az összeszerelést csak felnőtt végezze el, nehogy a játék szétessen használat közben. Ez egy játék, és nem alkalmas csecsemő, gyermek vagy állat tologatására. A felnőttek rendszeresen ellenőrizzék a játékot, nehogy zétessen használat közben. A műszaki adatok, a színek és a részletek eltérhetnek az ábrától. GYÁRTÓ ORSZÁG: KÍNA

CS

Varování! Není vhodné pro děti mladší než 36 měsíců. Nebezpečí uškrcení kvůli dlouhé šňůře a nebezpečí udušení kvůli malým částem. Ponechte si tyto informace pro příští použití. Před odevzdáním této hračky vašemu dítěti odstraňte všechny obalové materiály. Montáž smí provádět dospělá osoba, aby se zabránilo sklapnutí předmětu během používání. Tento předmět je hračka a není vhodný pro přenášení nemluvněte, dítěte nebo domácího mazlíčka. Dospělí musí pravidelně kontrolovat předmět, aby se zabránilo sklapnutí během hry. Specifikace, barvy a obsah se mohou lišit od obrázku. VYROBENO V ČÍNĚ

PL

Ostrzeżenie! Nieodpowiednie dla dzieci w wieku do 36 miesięcy. Ryzyko uduszenia – długi sznur. Ryzyko zadławienia – małe części. Prosimy zachować te informacje na przyszłość. Przed wręczeniem zabawki dziecku prosimy usunąć opakowanie i elementy mocujące. Aby wykluczyć możliwość przewrócenia się zabawki w czasie użytkowania, montaż powinna wykonać osoba dorosła. Wózek jest zabawką i nie nadaje się do przewożenia niemowląt, dzieci lub zwierząt domowych. Aby nie dopuścić do złożenia się w czasie zabawy, wyrób powinien być regularnie kontrolowany przez osoby dorosłe. Specyfikacja, kolory i zawartość mogą się różnić od tych, które pokazano na ilustracji. WYPRODUKOWANO W CHINACH

SK

Varovanie! Nie je vhodné pre deti mladšie ako 36 mesiacov. Nebezpečenstvo uškrtenia kvôli dlhej šnúre a riziko udusenia kvôli malým častiam. Odložte si tieto informácie pre budúcu potrebu. Pred odovzdaním tejto hračky vášmu dieťaťu odstráňte všetky obalové materiály. Montáž musí vykonať dospelá osoba, aby nedošlo k zloženiu predmetu počas používania. Tento predmet je hračka a nie je vhodný na prenášanie bábätka, dieťaťa alebo domáceho maznáčika. Dospelí musia hračku pravidelne kontrolovať, aby nedošlo k jej zloženiu počas hry. Technické údaje, farby a obsah sa môžu odlišovať od vyobrazenia. VYROBENÉ V ČÍNE.

SL

Opozorilo! Ni primerno za otroke pod 36 mesecem starosti. Z dolgo vrvjo se lahko zadavijo, ali zadušijo z majhnimi delci. To navodilo shranite za bodočo referenco. Prosimo odstranite vse dodatke embalaže, preden igračo date otroku. Sestaviti jo mora odrasla oseba, sicer se lhako zlomi med igro. To je igrača in ni primerna za dojenčka, otroka ali domačo žival. Odrasli jo morajo redno preverjati, da se med igro ne zlomi. Tenični podatki, barve in vsebina so lahko različni glede na ilustracije. NAREJENO NA KITAJSKEM

TR

Uyarı! 36 aydan küçük çocuklar için uygun değildir. Uzun kablo sebebiyle dolaşma ve küçük parçalar sebebiyle yutulmadan ötürü boğulma tehlikesi. Lütfen bu ayrıntıları ileride başvurmak için saklayın. Lütfen bu oyuncağı bir çocuğa vermeden önce tüm paket malzemelerini çıkarın. Kullanım esnasında öğrenin yıkılmasını önlemek için birleştirme bir yetişkin tarafından yapılmalıdır. Bu ürün bir oyuncaktır ve bebek, çocuk veya evcil hayvan taşımak için uygun değildir. Özellikler, renkler ve içerik resimdekinden farklı olabilir. ÇİN'DE ÜRETİLMİŞTİR

RU

Предупреждение! Не предназначено для детей младше 3 лет. Риск удушения из-за наличия длинного шнура и мелких деталей. Сохраните эту информацию для использования в будущем.

Прежде чем отдать игрушку ребенку, удалите все упаковочные материалы. Сборка должна выполняться взрослыми для предотвращения складывания во время использования. Данное изделие является игрушкой и не предназначено для перевозки детей и животных. Взрослые должны регулярно проверять изделие в целях предотвращения складывания во время игры. Характеристики, цвет и содержимое могут отличаться от показанных на иллюстрациях. СДЕЛАНО В КИТАЕ.

LV

Brīdinājums! Nav paredzēts bērniem, kuri jaunāki par 36 mēnešiem. Garš vads. Nožņaugšanās risks. Satur sīkas detaļas. Aizrīšanās risks. Saglabājiet šīs instrukcijas turpmākai lietošanai. Pirms dodat rotaļlietu bērnam, noņemiet visus iepakojuma materiālus. Lai izstrādājums neizjuktu lietošanas laikā, tā uzstādīšanu jāveic pieaugušajam. Šis izstrādājums ir rotaļlieta, kas nav piemērota zīdaiņu, bērnu vai mājdzīvnieku pārvadāšanai. Pieaugušo pienākums ir regulāri pārbaudīt izstrādājumu, lai novērstu iespējamību, ka tas varētu izjukt lietošanas laikā. Izstrādājuma specifikācija, krāsas un saturs var atšķirties no attēlā redzamā. RAŽOTS ĶĪNĀ

LT

Įspėjimas! Netinka naudoti vaikams iki 36 mėnesių amžiaus. Dėl ilgo laido kyla pasismaugimo pavojus, dėl smulkių dalių – užspringimo pavojus. Išsaugokite šias rekomendacijas – jų gali prireikti ateityje. Prieš duodami šį žaislą vaikui, būtinai pašalinkite visas pakavimo medžiagas. Kad būtų išvengta gaminio išsiardymo naudojimo metu, jį turi surinkti suaugusysis. Šis gaminys yra žaislas ir nėra skirtas kūdikių, vaikų ir naminių gyvūnų vežiojimui. Suaugusysis turėtų reguliariai tikrinti šio žaislo būklę, kad jis neišsiardytų naudojimo metus. Specifikacijos, spalvos ir komplektacija gali skirtis nuo parodytų iliustracijoje. PAGAMINTA KINIJOJE

EE

Hoiatus! Ei ole sobilik alla 36 kuu vanustele lastele. Toode sisaldab pikka nööri - kägistamisoht. Toode sisaldab väikeseid osakesi - lämbumisoht. Säilitage need juhised edaspidiseks kasutamiseks. Enne mänguasja lapsele andmist eemaldage palun kõik pakendi osad. Toote kokkupanemist peaks teostama täiskasvanu, et vältida toote kokkukukkumist selle kasutamise ajal. See toode on mänguasi ja see ei ole sobilik imiku, lapse või lemmiklooma sõidutamise jaoks. Toote kokkukukkumise vältimiseks mängimise ajal peaks täiskasvanud toodet regulaarselt kontrollima. Toote näitajad, värvid või sisu võib erineda piltidel esitatust. VALMISTATUD HIINAS

IS

Viðvörun! Ekki ætlað börnum yngri en 36 mánaða. Hætta er á kyrkingu vegna langrar leiðslu og köfnun vegna smárra hluta. Geymdu upplýsingarnar til nota síðar meir. Fjarlægja verður allar umbúðir áður en leikfangið er afhent barni. Samsetning verður að vera framkvæmd af fullorðnum einstaklingi til að koma í veg fyrir að hluturinn falli saman við notkun. Þessi hlutur er leikfang og getur ekki borið ungbarn, barn eða gæludýr. Fullorðnir ættu að skoða vöruna reglulega til að koma í veg fyrir hættu á meðan leik stendur. Tæknilýsingar, litir og innihald getur verið frábrugðið frá skýringarmyndinni. FRAMLEITT Í KÍNA

EL

Προειδοποίηση! Ακατάλληλο για παιδιά κάτω των 36 μηνών. Κίνδυνος στραγγαλισμού λόγω πολύ μακριού κορδονιού και κίνδυνος πνιγμού λόγω μικρών τεμαχίων. Φυλάξτε αυτές τις λεπτομερείς πληροφορίες για μελλοντική αναφορά. Απομακρύνετε τα προσαρτήματα συσκευασίας προτού δώσετε αυτό το παιχνίδι σε ένα παιδί. Η συναρμολόγηση πρέπει να διεξάγεται από έναν ενήλικα ώστε να εμποδίζεται κατάρρευση αυτού τους είδους κατά τη χρήση. Αυτό το είδος είναι παιχνίδι και είναι ακατάλληλο για μεταφορά βρέφους, παιδιού ή κατοικιδίου. Οι ενήλικες πρέπει να ελέγχουν το είδος αυτό τακτικά ώστε να εμποδίζεται κατάρρευση κατά το παιχνίδι. Οι προδιαγραφές, τα χρώματα και τα περιεχόμενα μπορεί να διαφέρουν από την απεικόνιση. ΚΑΤΑΣΚΕΥΑΖΕΤΑΙ ΣΤΗΝ ΚΙΝΑ

RO

Avertisment! Neadecvat pentru copiii sub 36 de luni. Risc de strangulare datorită cordonului lung și pericol de sufocare datorită pieselor de dimensiuni mici. Păstrați aceste detalii pentru consultări viitoare. Vă rugăm îndepărtați elementele de ambalaj înainte de a da această jucărie unui copil. Asamblarea trebuie efectuată de către un adult pentru a se preveni colapsarea produsului în curs de utilizare. Acest produs este o jucărie și nu este adecvat pentru transportarea unui bebeluș, a unui copil sau a unui animal de companie. Specificațiile, culorile și conținutul pot varia față de cele ilustrate. FABRICAT ÎN CHINA

HR

Upozorenje! Nije prikladno za djecu mlađu od tri godine. Opasnost od davljenja uslijed dugačkog kabela i opasnost od gušenja uslijed malih dijelova. Sačuvajte ove podatke za buduće potrebe. Uklonite sve dijelove ambalaže prije nego ovu igračku date djetetu. Sastavljanje treba obaviti odrasla osoba kako bi se izbjeglo urušavanje tijekom uporabe. Ovaj proizvod je igračka i nije prikladna za nošenje beba, djece ili kućnih ljubimaca. Potrebno je da odrasle osobe redovito provjeravaju proizvod kako bi se spriječilo urušavanje tijekom igre. Specifikacije, boje i sadržaj mogu odstupati od onih prikazanih na slici. PROIZVEDENO U KINI.

BG

Предупреждение! Не е подходящо за деца под 36 месеца. Риск от удушаване поради дългия кабел и риск от задавяне с малките части. Запазете тази информация за бъдещи справки. Моля, отстранете всички опаковъчни материали, преди да дадете играчката на дете. Сглобяването трябва да се извърши от възрастен, за да не дефектира продуктът по време на употреба. Този продукт е играчка и не е подходящ за носене на бебе, дете или домашен любимец. Продуктът трябва да се проверява редовно от възрастен човек, за да не дефектира по време на употреба. Спецификациите, цветовете и съдържанието може да варират от илюстрацията. ПРОИЗВЕДЕНО В КИТАЙ

UA

Попередження! Не підходить для дітей до 3 років. Небезпека задушення через довгий шнур та небезпека ядухи через маленькі деталі. Зберігайте ці дані для подальшої довідки. Будь ласка, перед тим як давати іграшку дитині, видаліть всі пакувальні матеріали. Складання має виконуватися тільки дорослою людиною, щоб запобігти розкладанню під час використання. Цей виріб є іграшкою та не придатний для перевезення немовлят, дітей або домашніх тварин. Дорослі повинні регулярно перевіряти виріб, щоб запобігти розкладанню під час гри. Специфікації, кольори та вміст упакування можуть відрізнятися від таких на ілюстрації. ЗРОБЛЕНО В КИТАЇ

ZH

警告！不适于36个月以下儿童玩耍。内含长绳和小零件，谨防窒息危险。请仔细保持此细节信息，以供日后查阅。在将此玩具交给您的孩子前，请拆下所有包装附件。必须由成人进行组装，以免玩具在使用中解体。此产品为玩具，不适于婴儿、儿童或宠物乘坐。成人必须定期检查玩具，以免在使用时解体。规格，颜色和内件可能与图示有所不同。中国制造

AR

تحذير! غير مناسب للأطفال أقل من 36 شهرًا. خطر التعثر بسبب السلك الطويل، أو خطر الاختناق بسبب الأجزاء الصغيرة. احتفظ بهذه التفاصيل للرجوع إليها في المستقبل. يُرجى إزالة جميع مرفقات مكونات التغليف قبل إعطاء هذه اللعبة إلى طفلك. ينبغي تنفيذ عملية التجميع بواسطة شخص بالغ لمنع تفكك المنتج أثناء الاستخدام. هذا المنتج لعبة وغير ملائم لحمل رضيع أو طفل أو حيوان أليف. ينبغي على البالغي فحص المنتج بانتظام لمنع تفككه أثناء اللعب. قد تختلف المواصفات والألوان والمحتويات عن الصور. صنع في الصين

Care Notes • Instructions d'entretien • Cuidados • Istruzioni di manutenzione • Pflegehinweise • Verzorgingsinstructies • Cuidados a ter • Poznámky k péči • Pielęgnowanie i konserwacja • Poznámky k starostlivosti • Примечания по уходу • نصائح العناية بالمنتج • Napomene o njezi • Σημειώσεις φροντίδας • Bakım Notları • Pleje og vedligeholdelse • Skötselanvisningar • Pleiemerknader • Hoito-ohjeet • Ápolásra vonatkozó megjegyzések • Instrucțiuni privind întreținerea • Napotki za vzdrževanje • 保养注意事项 • Hooldusjuhised • Kopšanas piezīmes • Pastabos dėl priežiūros

This fabric should not be machine-washed. Please wipe clean using a damp cloth with mild detergent if necessary.

Le tissu de ce produit ne doit pas être lavé en machine. Essuyez le produit avec un chiffon humide et un détergent doux si nécessaire.

Este tejido no se debe lavar a máquina. Limpie el juguete con un paño humedecido en un detergente suave si fuera necesario.

Il tessuto non deve essere lavato in lavatrice. Pulirlo con un panno umido e del detergente neutro se necessario.

Dieser Stoff ist nicht waschmaschinenfest. Zum Reinigen bitte mit einem feuchten Tuch und einem milden Reinigungsmittel abwischen, sofern notwendig.

Deze stof mag niet in de wasmachine worden gewassen. Alstublieft met een vochtige doek schoonmaken; indien nodig met een mild reinigingsmiddel.

Este tecido não deverá ser lavado à máquina. Passe com um pano ligeiramente embebido em água e detergente neutro, se necessário.

Tato látka se nesmí prát v pračce. V případě potřeby otřete vlhkým hadříkem s jemným čistícím prostředkem.

Tego materiału nie należy prać w pralce. W razie potrzeby można go przetrzeć wilgotną szmatką z dodatkiem delikatnego detergentu.

Táto látka sa nesmie prať v práčke. V prípade potreby poutierajte vlhkou handričkou s jemným čistiacim prostriedkom.

Ткань нельзя стирать в стиральной машине. При необходимости протрите начисто при помощи влажной ткани и слабого мыльного раствора.

لا ينبغي غسل القماش في الغسالات. يرجاء التنظيف بالمسح باستخدام قطعة قماش مبللة، مع منظف خفيف إذا لزم الأمر.

Ova tkanina se ne smije strojno prati. Ako je potrebno, obrišite je vlažnom krpom s blagim sredstvom za čišćenje.

Αυτό το ύφασμα δεν πρέπει να πλένεται στο πλυντήριο ρούχων. Καθαρίζετέ το χρησιμοποιώντας ένα νωπό πανί με ήπιο απορρυπαντικό εφόσον απαιτείται.

Bu kumaş çamaşır makinesinde yıkanmamalıdır. Lütfen gerekirse yumuşak deterjanlı nemli bir bez kullanarak silin.

Stoffet må ikke maskinvaskes. Skulle det blive nødvendigt, kan legetøjet aftørres med en fugtig klud og et mildt rengøringsmiddel.

Detta tyg bör inte köras i tvättmaskin. Vid behov, torka av produkten med en fuktig trasa och ett milt rengöringsmedel.

Dette stoffet bør ikke vaskes i maskin. Vennligst tørk ren med en fuktig klut med et mildt rengjøringsmiddel om nødvendig.

Kangasta ei saa pestä koneessa. Pyyhi puhtaaksi kostealla liinalla ja miedolla puhdistusaineella, mikäli tarpeen.

Az anyagot ne mossa mosógépben. Kérjük, szükség esetén egy nedves ruhával és kímélő mosószerrel törölje le.

Acest material nu trebuie spălat la mașină. Vă rugăm să-l ștergeți cu o lavetă umedă, cu detergent, dacă este necesar.

To blago ni primerno za pranje v pralnem stroju. Po potrebi ga očistite z vlažno krpo in blagim čistilnim sredstvom.

面料不可机洗。如有必要，可使用温和清洁剂和湿布擦净。

Selle kanga masinpesu on keelatud. Vajadusel puhastage toodet niiske lapi ja leebe pesuainega.

Izstrādājuma audums nav paredzēts mazgāšanai veļas mazgājamā mašīnā. Ja nepieciešams notīrīt, noslaukiet ar mitru drānu, izmantojot vieglu mazgāšanas līdzekli.

Neskalbkite medžiagos skalbyklėje. Jei reikia, nuvalykite naudodami drėgną skudurėlį ir švelnų valiklį.

Contact Details • Contacts • Información de contacto • Informazioni di contatto • Kontaktinformationen • Contactgegevens • Detalhes de contacto • Kontaktní údaje • Dane kontaktowe • Kontaktné údaje • Контактная информация • بيانات الاتصال • Kontaktni podaci • Λεπτομέρειες επικοινωνίας • İletişim Bilgileri • Kontaktoplysninger • Kontaktinformation • Kontaktinformasjon • Yhteystiedot • Kapcsolati adatok • Detalii de contact • Kontaktni podatki • 联系方式 • Kontaktandmed • Kontaktinformācija • Kontaktiniai duomenys

If you experience any difficulty with this item or you wish to enquire about any accessories or spare parts, please contact our customer service department on:

En cas de problème concernant ce produit ou de questions concernant ses accessoires ou ses pièces de rechange, veuillez contacter notre service clients :

Si tuviera cualquier problema con este producto o necesita información sobre accesorios o piezas de repuesto, entre en contacto con nuestro departamento de servicio al cliente en:

Per ricevere assistenza o richiedere accessori o parti di ricambio, contattare il nostro servizio clienti:

Falls bei der Benutzung dieses Artikels Probleme auftreten oder Sie Fragen bezüglich Zubehör oder Ersatzteile haben, wenden Sie sich bitte an unsere Kundendienstabteilung:

Mocht u problemen hebben met dit product, of als u zich wilt informeren over accessoires of reserveonderdelen, kunt u contact opnemen met de klantenservice via:

Se passar por dificuldades com este artigo, ou desejar informar-se acerca de quaisquer acessórios ou peças sobresselentes, contacte o nosso departamento de apoio ao cliente através de:

Pokud narazíte na jakékoli potíže s tímto výrobkem, nebo pokud si přejete získat informace o veškerém příslušenství nebo náhradních dílech, kontaktujte naše oddělení služeb zákazníkům:

W przypadku problemów z wyrobem lub w celu zasięgnięcia informacji odnośnie akcesoriów i części zamiennych prosimy o kontakt z naszym działem obsługi klienta:

Ak narazíte na akékoľvek problémy s týmto výrobkom, alebo ak si prajete získať informácie o príslušenstve alebo náhradných dieloch, kontaktujte naše oddelenie služieb zákazníkom:

Если вы испытываете какие-либо трудности с данным изделием или хотите узнать о каких-либо аксессуарах или запасных частях, обратитесь в наш отдел обслуживания клиентов по телефону:

إذا واجهتك مشكلة مع هذا المنتج أو رغبت في الاستعلام عن أي ملحق أو قطعة غيار، برجاء الاتصال بقسم خدمة العملاء:

Ukoliko imate bilo kakvih poteškoća s ovim predmetom ili želite saznati više o bilo kakvom priboru i rezervnim dijelovima, obratite se našoj korisničkoj službi na:

Εάν συναντάτε δυσκολίες με αυτό το είδος ή επιθυμείτε να ζητήσετε αξεσουάρ ή ανταλλακτικά, επικοινωνήστε με το τμήμα εξυπηρέτησης πελατών μας στο:

Eğer bu ürünle ilgili herhangi bir zorlukla karşılaşırsanız veya aksesuarları ya da yedek parçaları hakkında bilgi almak isterseniz lütfen müşteri hizmetleri departmanımız ile irtibat kurun:

Skulle der opstå problemer med produktet, eller ønsker du at forhøre dig om eventuelle reservedele eller tilbehør, bedes du kontakte vores kundeservice på:

Om du upplever något problem med denna produkt eller om du bara vill ställa en fråga om något tillbehör eller reservdelar, vänligen kontakta vår kundtjänstavdelning på:

Hvis du opplever noen problemer med dette produktet eller du ønsker å spørre om noe tilbehør eller reservedeler, vennligst ta kontakt med vår kundeservice på:

Jos tuotteen kanssa on vaikeuksia tai haluat tietoja lisävarusteista tai varaosista, ota yhteyttä asiakaspalveluosastoon:

Amennyiben nehézségek merülnek fel a termék használatával kapcsolatban, vagy tartozékokra vagy alkatrészekre van szüksége, akkor kérjük, itt lépjen kapcsolatba az ügyfélszolgálattal:

Dacă întâmpinați vreo dificultate cu acest articol sau doriți să aflați informații cu privire la accesorii sau piese de schimb, vă rugăm să contactați departamentul nostru de servicii pentru clienți la:

Če imate kakršne koli težave s tem izdelkom ali vprašanja glede dodatkov ali nadomestnih delov, se obrnite na našo službo za stranke na:

如果您在商品使用过程中遇到任何困难，或您希望索取任何配件或零部件，请联系我们的客户服务部，联系方式：

Kui teil on tootega probleeme või soovite uurida lisatarvikute või varuosade kohta, võtke palun ühendust meie klienditeeninduse osakonnaga:

Ja jums rodas jebkādas problēmas, lietojot šo izstrādājumu, vai jūs vēlaties noskaidrot informāciju par jebkādiem piederumiem vai rezerves daļām, lūdzam sazināties ar mūsu klientu apkalpošanas daļu:

Jei dėl šio gaminio kiltų sunkumų arba norėtumėte pasiteirauti dėl priedų arba atsarginių dalių, susisiekite su mūsų klientų aptarnavimo skyriumi:

Designed and Manufactured by:
Conçu et fabriqué par :
Diseñado y fabricado por:
Progettato e fabbricato da:
Entwickelt und hergestellt von:
Ontworpen en geproduceerd door:
Criado e fabricado por:
Navrženo a vyrobeno v
Projekt i wykonanie:
Navrhnuté a vyrobené v
Разработано и изготовлено:
تم التصميم والصناعة بواسطة:
Dizajnirao i proizveo:
Σχέδιο και κατασκευή:
Tasarlayan ve Üreten Firma:
Designet og fremstillet af:
Designad och tillverkad av:
Designet og produsert av:
Suunnittelu ja valmistus:
Tervezte és gyártotta:
Conceput și fabricat de:
Zasnova in proizvodnja:
设计与制造：
Loonud ja tootnud:
Izstrādājis un ražojis:
Sukūrė ir pagamino:

HTI Toys, Copse Road,
Fleetwood, FY7 7NY, UK
customerservice@htigroup.co.uk
+44 (0)1253 775570

CE

You are advised to keep these details for future reference.
Nous vous conseillons de conserver ces informations pour toute consultation ultérieure.
Se recomienda conservar esta información para futuras consultas.
Si raccomanda di conservare queste informazioni per riferimento futuro.
Es empfiehlt sich, diese Informationen zum Nachlesen aufzubewahren.
Wij raden u aan deze informatie voor latere raadpleging te bewaren. Aconselhamo-lo a guardar estes detalhes para futuras referências.
Doporučujeme odložit si tyto údaje pro budoucí použití.
Zaleca się zachować niniejsze informacje na przyszłość.
Odporúčame, aby ste si tieto údaje odložili pre budúce použitie.
Рекомендуется сохранить эту информацию для использования в будущем.
نوصي بأن تحتفظ بهذه البيانات للرجوع إليها في المستقبل.
Savjetujemo vam da sačuvate ove podatke za buduću uporabu.
Συνιστάται να φυλάτε αυτά τα στοιχεία για μελλοντική αναφορά.
İleride başvurmak için bu bilgileri saklamanız tavsiye edilir.
Det anbefales at gemme disse oplysninger til fremtidig reference.
Det rekommenderas att spara denna information för framtida bruk.
Du rådes til å beholde disse detaljene for fremtidig referanse.
Säilytä nämä tiedot tulevia tarpeita varten.
Kérjük, tartsa meg az utasításokat későbbi tájékozódás céljából.
Vi se recomandă să păstrați aceste detalii pentru consultări viitoare.
Priporočamo, da te podatke shranite za nadaljnjo uporabo.
建议您保存此信息详情，以便今后查阅。
Soovitame säilitada need juhised edaspidiseks kasutamiseks.
Ieteicams saglabāt šo informāciju turpmākai izmantošanai.
Patariame saugoti šią informaciją, nes jos gali prireikti ateityje.

Assembly • Assemblage • Montaje • Assemblaggio • Zusammenbau • Montage • Montagem • Montáž • Montaż • Montáž • Сборка • التجميع • Sastavljanje • Συναρμολόγηση • Montaj • Samling • Montering • Montering • Kokoaminen • Összeszerelés • Asamblare • Montaža • 组装 • Kokkupanemine • Uzstādīšana • Surinkimas

To open • Pour ouvrir • Para abrir • Apertura • Aufklappen • Openen • Para abrir • Otevření • Rozkładanie • Otvorenie • Чтобы разложить • للفتح • Za otvaranje • Για το άνοιγμα • Açmak için • Sådan åbnes klapvognen • För att öppna • Å åpne • Avaaminen • Kinyitás • Deschidere • Razpiranje • 打开 • Avamiseks • Lai atvērtu: • Išskleidimas

1.

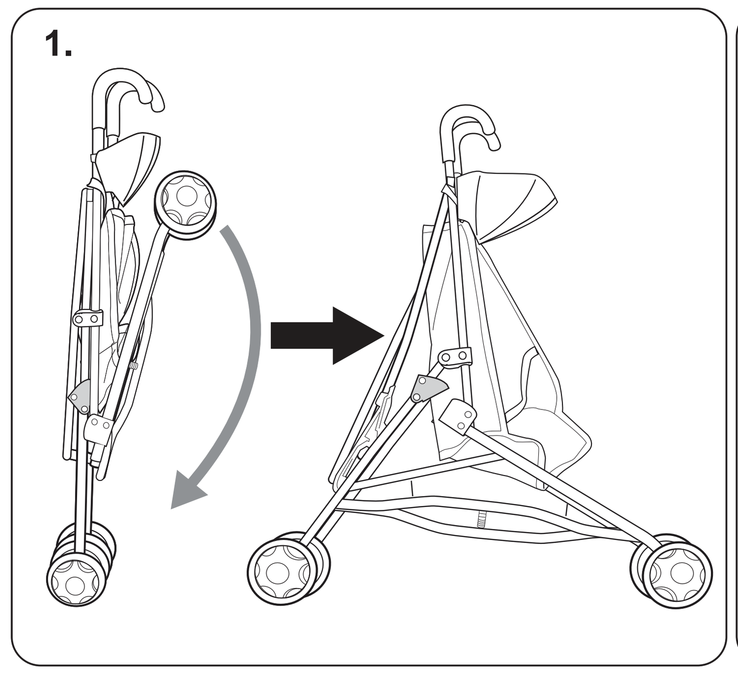

2.

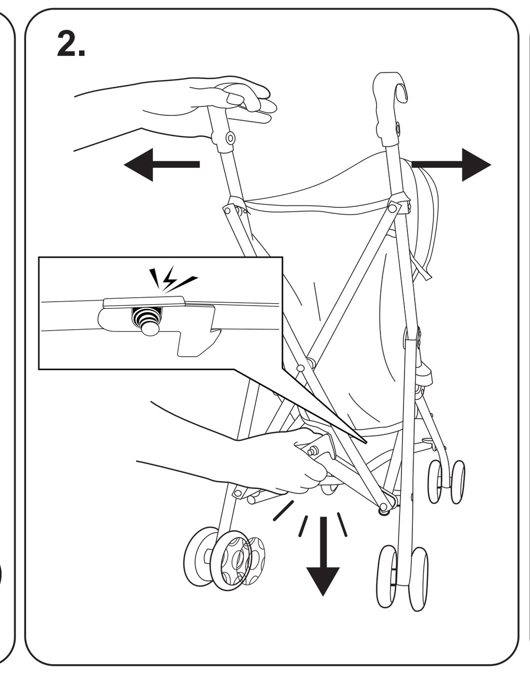

3.

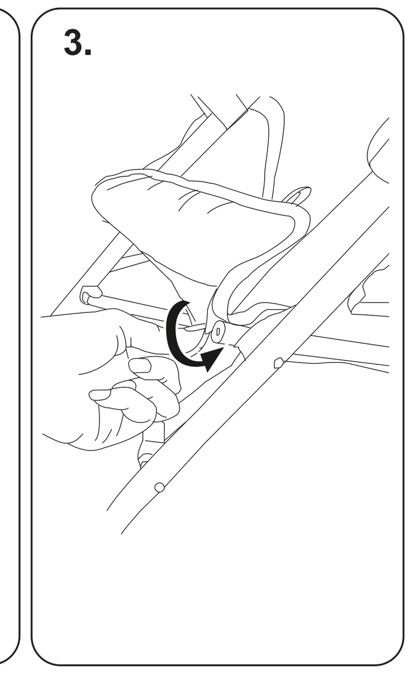

4.

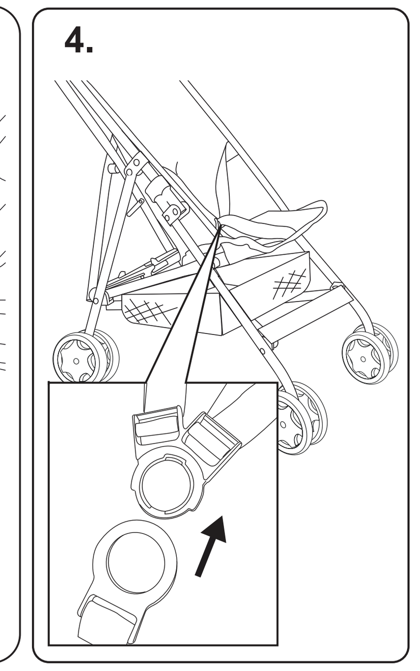

To close • Pour fermer • Para cerrar • Chiusura • Zusammenklappen • Sluiten • Para fechar • Zavření • Składanie • Zatvorenie • Чтобы сложить • للإغلاق • Za zatvaranje • Για το κλείσιμο • Kapatmak için • Sådan lukkes klapvognen • För att stänga • Å lukke • Sulkeminen • Összecsukás • Închidere • Zlaganje • 关闭 • Sulgemiseks • Lai aizvērtu: • Suskleidimas

5.

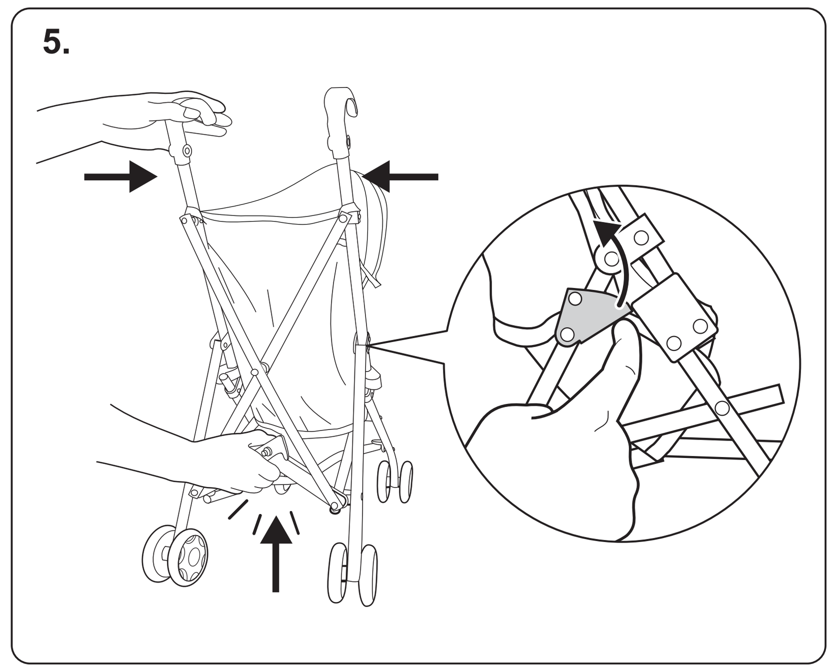
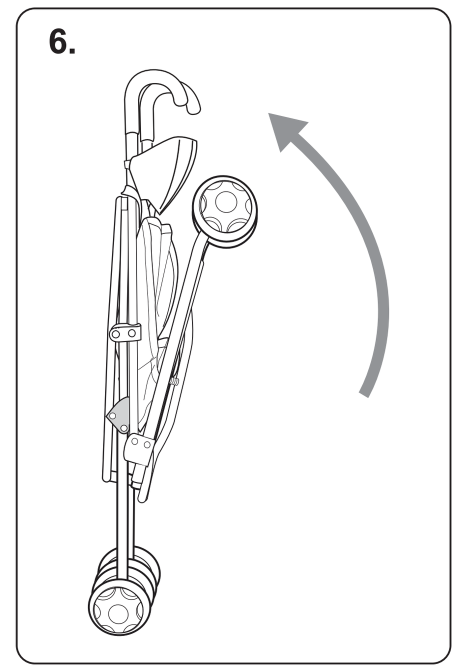
6.