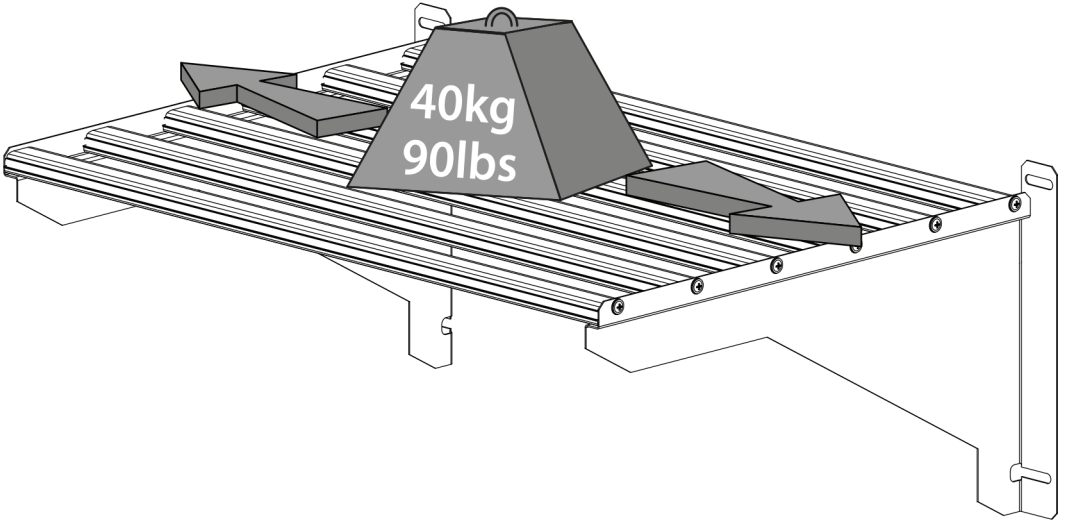
40kg
90lbs